ULTIMA SIGHT Parts Assembly Diagram
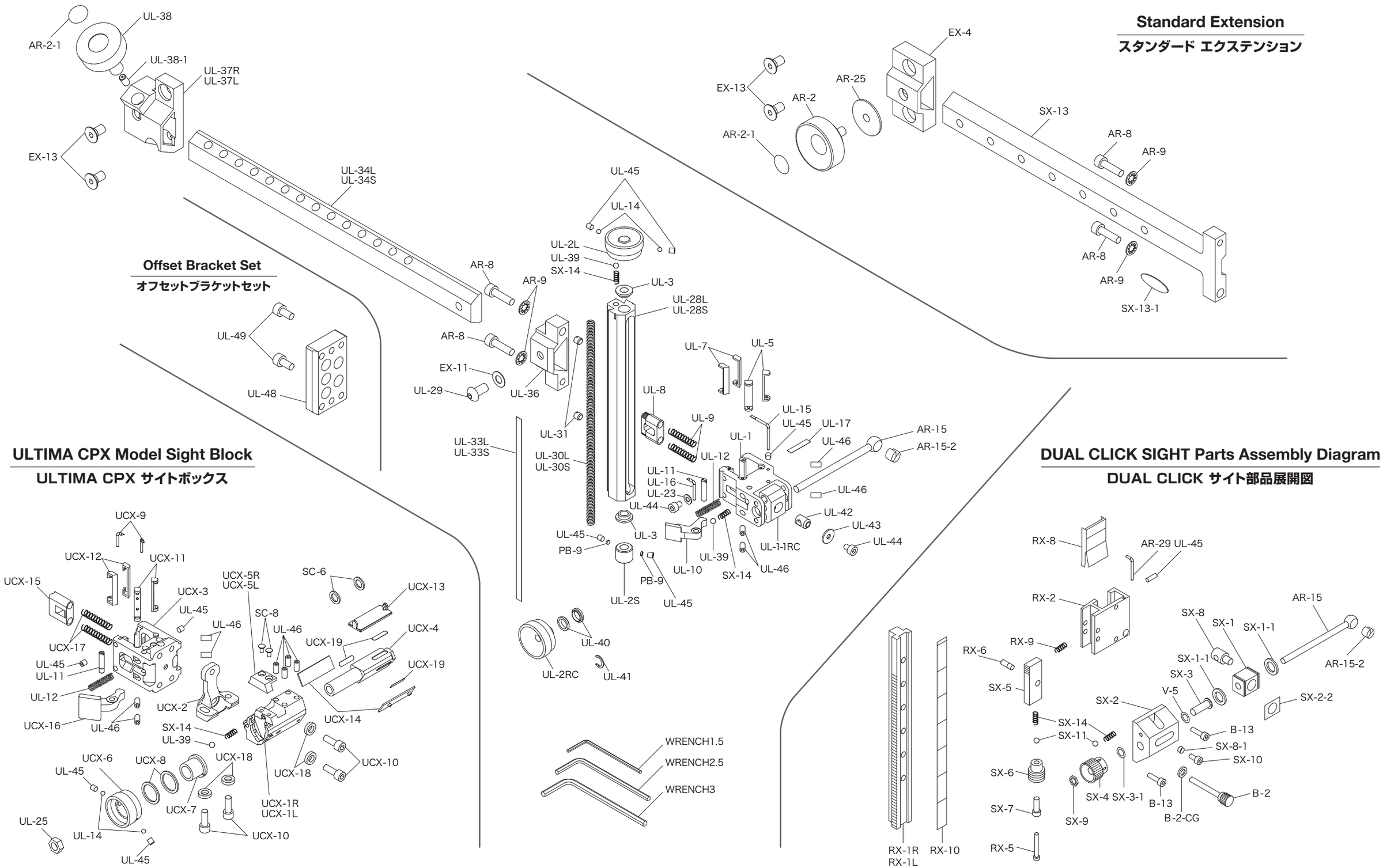
ULTIMA サイト部品展開図